Electrolux

ZH 全嵌式洗碗機 / 使用說明書

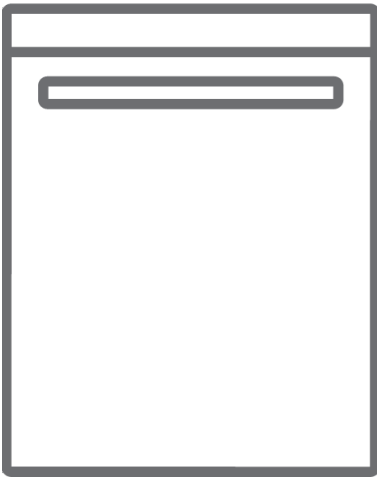

EBS3071VXA

感謝您選擇本產品

本使用說明書提供重要的安全資訊及使用說明，協助您操作和維護您的洗碗機產品。使用您的洗碗機之前，請花些時間閱讀本使用說明書，並妥善保存供未來參考使用。

圖示	類型	意義
	警告	可能導致嚴重受傷或死亡
	觸電風險	危險電壓風險
	火災	警告;著火/易燃材料風險
	小心	受傷或財產損失風險
	重要	如何正確操作系統

內容

1 安全指示 4

1.1 一般安全警告 4

1.2 安裝警告 5

1.3 使用期間 6

2 安裝 8

2.1 放置洗碗機 8

2.2 連接水源 8

2.3 進水管 8

2.4 排水管(視型號而定) 9

2.5 連接電線 9

2.6 安裝洗碗機至櫥櫃下方 9

3 技術規格 11

3.1 外觀 11

3.2 技術規格 11

4 使用洗碗機前 13

4.1 第一次使用洗碗機 13

4.2 軟化鹽使用(如可取得) 13

4.3 填充軟化鹽(如可取得) 13

4.4. 試紙 14

4.5 水質硬度表 14

4.6 水質軟化系統 14

4.7 水質硬度設定 14

4.8 使用洗滌劑 15

4.9 填充洗滌劑 15

4.10 使用多效洗滌劑 15

4.11 使用光潔劑 15

4.12 填充光潔劑與設定 15
5 將碗盤放入洗碗機 17
5.1 擺放建議 17
5.2 洗碗籃裝載方式 19
6 洗程表 20
7 控制面板 21
8 清潔與維護 25
8.1 濾網 25
8.2 噴水臂 25
8.3 排水 26
9 疑難排解 27

1. 安全指示

1.1 一般安全警告

- 請在使用本產品前詳細閱讀本說明書，並妥善保存以供日後參
- ⚠ 安裝前，請檢查本機的包裝；拆除包裝後，請再次確認機器外部是否完好。若機器有明顯損壞，或包裝已被打開，請勿啟動使用本機。
- 包裝材料可在運輸過程中保護您的機器免於損壞。這些材料皆可回收，對環境友善。使用回收材料可減少原料消耗並降低廢棄物產生。
- ⚠ 本產品適用於8歲以上兒童，及肢體、感官或心理能力較弱、或缺乏使用經驗與知識的人士，但前提是他們已獲得有關安全使用本產品的監督或指導，並了解其中的潛在危險。請勿讓兒童玩耍本機器。
- 本產品適用於8歲以上兒童，及肢體、感官或心理能力較弱、或缺乏使用經驗與知識的人士，但前提是他們已獲得有關安全使用本產品的監督或指導，並了解其中的潛在危險。請勿讓兒童玩耍本機。
- ⚠ 請在安裝前移除所有包裝材料，並將其放置於兒童無法觸及的地方。
- ⚠ 請將兒童遠離清潔劑與光亮劑。
- ⚠ 清洗後機器內部可能會殘留少量水漬或清潔劑，打開機器時請兒童遠離。

1.2 安裝警告

- 請選擇適當且安全的位置安裝本機。
- 安裝時僅可使用原廠零件。
- ⚡⚠ 安裝前請先拔除電源插頭
- ⚠ 本機必須由授權維修人員安裝，非授權人員進行安裝可能導致保固失效。
- ⚠請確認室內電源保險絲系統符合安全規範。
- ⚠ 所有電氣連接皆需符合機器產品標籤上的規格。
- ⚡⚠ 確保本機不會壓到電源線。
- 🔥請勿使用延長線或多孔插座。
- ⚠安裝完成後，插頭應可輕鬆取用。
- 安裝完成後，請先不放入餐具，空機運轉一次。
- ⚡⚠ 機器在定位過程中不得插電。
- ⚠ 請務必使用隨機附上的帶絕緣層插頭。
- ⚡⚠ 若電源線損壞，僅能由合格電工進行更換
- 進水管請直接連接至水龍頭。水龍頭的水壓應為最低 0.03 MPa、最高 1 MPa。若水壓超過 1 MPa，必須在連接處加裝減壓閥。

1.3 使用期間

- 本機僅供家庭使用，請勿用於其他用途。若作商業用途，保固將自動失效。

- ⚠ 請勿站立、坐在或於洗碗機開門狀態下放置重物。
- ⚠ 僅可使用專為洗碗機設計的清潔劑與光亮劑。本公司不對因不當使用所造成的損害負責。
- ⚠ 請勿飲用機器內的用水。
- ⚠ 為避免爆炸風險，請勿將任何化學溶劑放入洗碗區內。
- ⚠ 在將塑膠製品放入機器前，請確認其耐熱性。
- ⚠ 僅放入適合機洗的物品，並注意不要將籃架裝得過滿
- ⚠ 請勿在機器運轉時打開門蓋，否則可能有熱水濺出。本機具備安全裝置，開門時會自動停止運作。
- ⚠ 請勿將洗碗機門長時間保持開啟狀態，以免發生意外。
- ⚠刀具與其他尖銳物品請刀尖朝下放入餐具籃中。
- ⚠⚠若為具備自動開門功能之機型，啟用　自動開門選項時，程式結束後門會自動打開。為避免損壞洗碗機，自動開門後請等待至少一分鐘再關門。為達到最佳乾燥效果，建議程式結束後將門保持開啟30分鐘。當聽到自動開門提示音時，請勿站在機器正前方

- ⚠ 如發生故障，維修工作應由授權服務中心執行，否則將失去保固資格。
- ⚠⚠維修前，請務必切斷電源。

請勿直接拉扯電線來拔除插頭，應手動拔除插頭並關閉水龍頭。

洗程結束後，請為安全幾件拔除插頭。

- 若電壓過低，將導致機器效能下降。
- ⚠ 請勿以濕手拔插頭，以免觸電。
- ⚠⚠ 拔除電源時應拉插頭本體，切勿拉扯電線。
- ⚠ 產品底部有通風開口，請勿覆蓋通風開口(如用地毯覆蓋)。

2. 安裝

2.1 放置洗碗機

在擺放本機時，請選擇一個方便放入與取出餐具的位置。請勿將機器放置於環境溫度低於 0°C 的區域。在拆除包裝及定位機器前，請詳閱包裝上的所有警告標示。機器應靠近水龍頭與排水口安裝，並考量水管與排水管路在定位後無法再更動。請勿抓住機器的門或面板搬運。機器周圍應預留足夠空間，以便日後清潔與移動。

在定位機器時，請確保進水管與排水管未被擠壓或壓住，並避免機器壓到電源線。請調整機器底部的腳座，使其保持水平與穩定。機器必須放置於平坦的地面上，否則將導致不穩或門蓋無法正確關閉。

請依照安裝說明書正確安裝裝飾門板，否則可能導致門蓋無法順利開啟，並產生蒸氣外漏的問題。

2.2連接水源

我們建議在進水口安裝濾網，以避免因自來水管線中的雜質（如砂粒、鐵鏽等）造成機器損壞。這同時也有助於預防洗滌後產生泛黃或水垢沉積的問題。

請注意進水管上的標示說明！

若機型標示為 25°，表示進水溫度上限為 25°C（即僅限冷水使用）。

對於其他機型：

建議使用冷水，若接熱水，最高溫度不得超過 60°C。

2.3進水管

警告：請務必使用隨機附上的全新進水管，切勿使用舊機器的進水管。

警告：在連接前，請先讓新進水管通水沖洗一次。

警告：進水管應直接連接至水龍頭。水龍頭供水壓力應為最低 0.03 MPa、最高 1 MPa。若水壓超過 1 MPa，必須在連接處加裝減壓閥。

警告：完成連接後，請將水龍頭完全打開，檢查是否有漏水情形。每次洗程結束後，請記得關閉進水水龍頭。

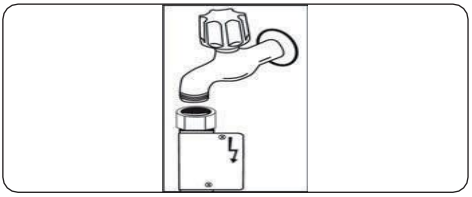

本機型配備有Aquastop防漏水裝置。請勿損壞該裝置，亦勿使其彎折或扭曲。

2.4排水管(視型號而定)

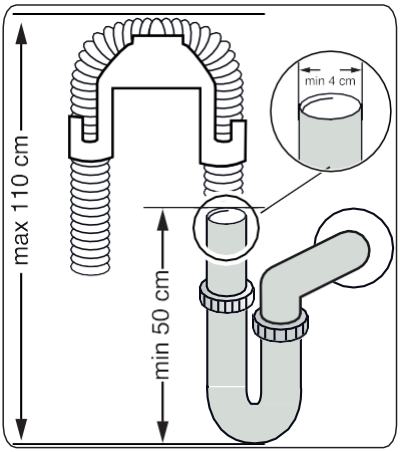

請將排水管直接連接至排水孔或水槽排水口。此連接點距離洗碗機放置地面高度應介於最低50公分至最高110公分之間。

重要提醒：若排水管長度超過4公尺清洗效果將會受到影響，物品可能無法洗淨。

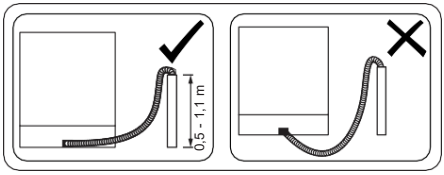

2.5連接電線

請將產品接至符合「技術規格」表中保險絲規格的接地插座。

機器的接地插頭必須連接至適當電壓與電流且已接地的插座。

若無接地設施，應由合格電工進行接地安裝。若未安裝接地設施而使用，本公司將不負任何使用責任。

本機插頭可能內建13安培保險絲，視銷售國家而定（例如英國、沙烏地阿拉伯）。

2.6安裝洗碗機於櫥櫃下方

如果您希望將洗碗機安裝在櫥櫃下方，必須確保有足夠的空間，且電線和管線配置也適合此安裝方式 (1)。

警告：機器放置於其下方的檯面必須穩固，以避免洗碗機不平衡。

將面板從前方向後方推約 1 公分，然後抬起即可。 根據地板的坡度調整洗碗機的支撐腳 。

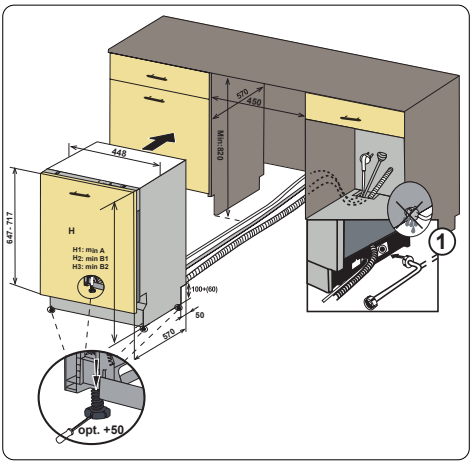

60 cm	A	B	
	產品高度	B_1	B_2
產品高度 (±2 mm)	820 mm	830 mm	835 mm

A: 如果產品頂部沒有毛氈，則應考慮該產品的高度。

B1: 如果產品頂部有毛氈，並配有第二層籃子，則應考慮該產品的高度。

B2: 如果產品頂部有毛氈，並配有第三層籃子，則應考慮該產品的高度。

3. 技術規格

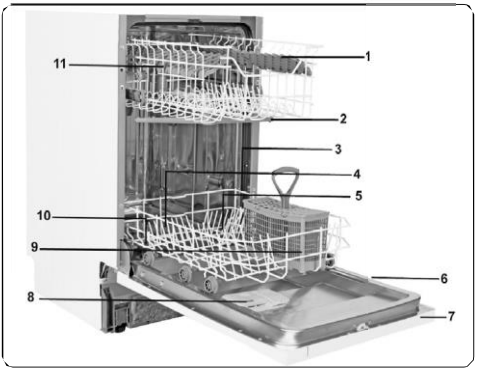

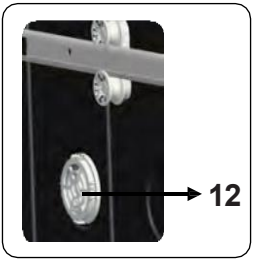

3.1 外觀

1. 上層碗籃（附活動架）
2. 上方噴水臂
3. 下層碗籃
4. 下方噴水臂
5. 濾網組
6. 產品標籤
7. 控制面板
8. 洗劑與光潔劑投入口
9. 餐具籃
10. 軟化鹽加入口
11. 上層碗籃滑軌鎖扣
12. 渦輪烘乾裝置：此系統可提升餐具的烘乾效果。

3.2 技術規格

容量	10人份
高度 寬度 深度	820-870 (公釐) 450 (公釐) 570 (公釐)
淨重	32,5 公斤
額定電壓/頻率	110V/60 Hz
總電流	12(安培)
消耗功率	1000(W)
供水壓力	最大: 1 (Mpa) 最小: 0.03 (Mpa)

回收

- 本機部分零件與包裝材料採用可回收材質製成。
- 塑膠材質上標有國際通用的縮寫符號（如：>PE<、>PP< 等）。
- 紙板部分由回收紙漿製成，可投入資源回收的紙類回收桶中。
- 不適合作為一般家庭垃圾處理的材料，應送至回收中心處理。
- 如需了解各類材料的正確處理方式，請聯繫當地回收中心以取得相關資訊。

包裝與環境

- 包裝材料可在運輸過程中保護您的機器免於損壞。這些包裝材質皆為可回收材質，對環境友善。使用回收材料有助於減少原料消耗，並降低廢棄物的產生。

CE 符合性聲明

我們聲明本公司產品符合相關的歐盟指令、決議與法規，並滿足所引用標準中所列之各項要求。

舊機處理說明

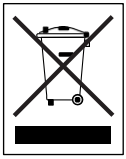

本產品或其包裝上所標示的符號表示本產品不得作為一般家庭垃圾處理。應將其送至專門回收電氣與電子設備的回收點。

正確處理本產品將有助於防止因不當廢棄處理對環境及人體健康造成的潛在危害。

如需更詳細的回收資訊，請洽詢當地市政機關、家庭廢棄物處理單位，或您購買本產品的經銷商。

有鑒於世界各國對綠色環保意識的重視，伊萊克斯依循RoHS「危害性限制物質指令」誠實標示產品化學物質含量，關於本產品的RoHS 聲明書，請上伊萊克斯官網 -->「服務」-->「產品資訊」-->「RoHS 聲明書」，依產品類別及型號檢索。

https://www.electrolux.com.tw/support/rohs/

4 使用洗碗機前

4.1 第一次使用洗碗機

- 請確認電力與供水規格符合本機安裝說明中的標示要求。
- 移除機器內部所有包裝材料。
- 將光亮劑注入光亮劑盒中。
- 設定軟水器硬度等級。

4.2 軟化鹽使用(如可取得)

為了確保良好的洗淨效果，洗碗機需要使用軟水，也就是含鈣鎂成分較少的水。若水質過硬，餐具與機器內部可能會殘留白色水垢，進而影響洗淨、烘乾與光澤表現。

當水流經軟水系統時，會去除導致水質變硬的離子，使水達到適合洗碗的軟度。根據進水的硬度不同，這些硬水離子會迅速在軟水系統內累積。因此，為了保持軟水系統穩定運作，必須定期進行再生，可以透過洗碗機專用軟化鹽來完。

本機僅可使用專用洗碗機軟化鹽來軟化水質。請勿使用顆粒過細或容易溶解的粉狀鹽類，否則可能會對機器造成損壞。

4.3 填充軟化鹽(如可取得)

若欲加入軟化鹽，請逆時針旋轉鹽槽蓋來打開鹽槽。(1)(2)第一次使用時，在槽中加入1公斤的軟化鹽和水(3)直到快滿出。如果有漏斗則可以使用漏斗(4)來填充較為方便。蓋回蓋子並拴緊。每次洗滌20至30次後，應為洗碗機填滿軟化鹽(約1公斤)。

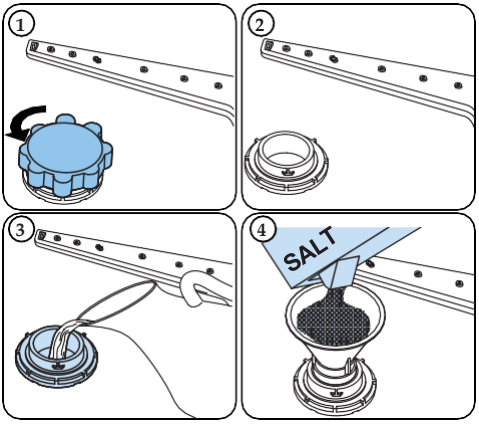

首次使用時，請僅在鹽槽中加水。

請使用專為洗碗機設計的軟化鹽。

當您啟動洗碗機，鹽槽裝了水的情況下請先加入軟化鹽，再啟動您的洗碗機。

如果軟化鹽流出來，而您沒有立刻啟動洗碗機，請執行某個短洗程運作機器來防止您的洗碗機被腐蝕。

4.4 試紙

打開水龍頭 讓水流出約1分鐘	將試紙條 浸入水中約1秒	取出試紙 並輕輕甩動	等待約1分 讀取顏色變化	依測試結果 調整機器的水質硬度設定
	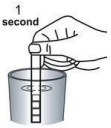		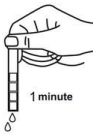	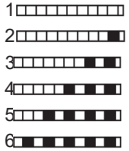

注意：預設硬度設定為3級。若使用井水或水硬度超過90德國硬度度（dF），建議安裝過濾與淨化設備

4.5 水質硬度表

程度	德國dH	法國dF	英國dE	指示燈
1	0-5	0-9	0-6	顯示螢幕顯示SL1
2	6-11	10-20	7-14	顯示螢幕顯示SL2
3	12-17	21-30	15-21	顯示螢幕顯示SL3
4	18-22	31-40	22-28	顯示螢幕顯示SL4
5	23-34	41-60	29-42	顯示螢幕顯示SL5
6	35-50	61-90	43-63	顯示螢幕顯示SL6

4.6 水質軟化系統

洗碗機內建軟水器，可降低自來水的硬度。若需了解自來水硬度，請洽詢水公司或使用測試試紙（如可取得）。

4.7 水質硬度設定

調整軟水鹽硬度設定步驟如下：

- 開啟機器，按住主選單鍵約3秒，螢幕會顯示目前的硬度設定（預設為“SL3”）。
- 按下選擇鍵，鹽度設定（如“SL3”）開始閃爍。
- 使用延遲啟動鍵調整硬度等級。
- 按下選擇鍵確認並儲存設定，新的硬度等級會持續顯示
- 按關機鍵退出設定畫面。

4.8 使用洗滌劑

請僅使用專為家用洗碗機設計的洗滌劑。洗滌劑應儲存在陰涼乾燥處，並避免孩童接觸。

請根據所選洗程加入適量洗滌劑，以確保最佳清潔效果。所需的洗滌劑用量取決於洗程類型、裝載量及餐具髒污程度。切勿超量添加洗滌劑，否則玻璃與餐具表面可能出現白色條紋或藍色膜層，甚至導致玻璃腐蝕。長期使用過量洗滌劑可能損壞機器。若洗滌劑用量不足，清潔效果不佳，並可能在硬水情況下出現白色殘留。更多詳細資訊請參閱洗滌劑製造商的使用說明。

4.9 填充洗滌劑

按下開關打開洗劑盒，將洗滌劑倒入盒中。蓋上蓋子並按壓直到扣上鎖定。洗劑盒應在每次啟動洗程前補充。若餐具髒污嚴重，請在預洗洗劑槽中加入額外洗劑。

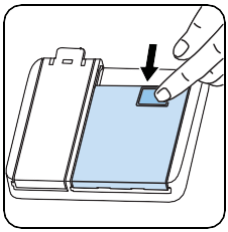

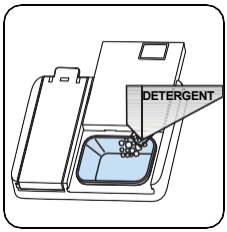

4.10 使用多效洗滌劑

這類產品應依照製造商的說明使用。切勿將複合多效型洗劑（含鹽與光亮劑成分）直接放入洗碗機內部或餐具籃中。複合多效洗劑除了洗滌劑外，還可能含有光亮劑、鹽替代成分與其他添加物。不建議在短程洗程中使用複合多效型洗劑，請使用粉狀洗碗劑以獲得較佳效果。

若使用複合多效型洗劑時出現問題，請聯繫洗劑製造商。若停止使用複合多效型洗劑，請確認水質硬度與亮潔劑設定已調整為正確值。

4.11 使用光潔劑

光潔劑有助於使餐具乾燥無水痕與污漬。為確保器皿無水漬、玻璃清透，需使用光亮劑。光潔劑會在高溫沖洗階段自動釋放。若光潔劑設定太低，餐具上可能會殘留白色污漬，乾燥與清潔效果不佳。若設定過高，玻璃與餐具上可能出現藍色膜層。

4.12 填充光潔劑與設定

要補充光潔劑，請打開光潔劑槽蓋。將光潔劑加至 MAX 標線，然後關閉蓋子。請注意不要加得太滿，若有溢出請將其擦乾。若要更改光潔劑等級，請依照以下步驟操作

若要更改光潔劑等級，請依照以下步驟操作

- 開啟機器，長按主選單鍵3秒。首先會顯示水質硬度設定。(SL3為出廠設定）
- 按延遲啟動(+) 鍵以進入光亮劑設定。（r:4為出廠設定）
- 光亮劑設定位於水質硬度設定之後。
- 按下選擇鍵，光亮劑等級（例如r:4）開始閃爍。
- 按下延遲啟動鍵調整所需等級。
- 按下選擇鍵儲存所選等級，新設定將穩定顯示。
- 按下選擇鍵儲存所選等級，新設定將穩定顯示。

出廠設定為 “4”。若餐具無法完全乾燥或有水漬，請提高設定等級。若玻璃上出現藍色痕跡，請降低設定等級。

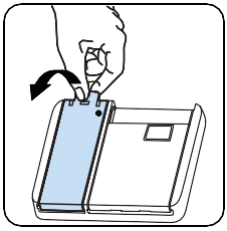

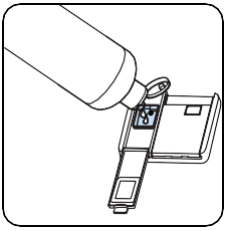

程度	光潔劑份量	指示燈
1	不分配光潔劑	螢幕上顯示r:1
2	分配1份	螢幕上顯示r:2
3	分配2份	螢幕上顯示r:3
4	分配3份	螢幕上顯示r:4
5	分配4份	螢幕上顯示r:5

5 將碗盤放入洗碗機

為獲得最佳洗淨效果，請遵循以下裝載建議。

依照製造商所標示的容量裝入家用洗碗機，有助於節省能源與水資源。

不建議手動預先沖洗餐具，這會導致額外的水與能源消耗。

您可以將杯子、玻璃杯、高腳杯、小盤、碗等放置在上層碗籃中。請勿將高玻璃杯彼此靠在一起，否則它們無法穩定放置，可能會損壞。

放置長腳杯或高腳杯時，應靠著籃架邊緣或支架放置，切勿靠在其他餐具上。

像杯子、玻璃杯與鍋子這類容器，應以開口朝下的方式放置於洗碗機中，否則水會殘留於物品內部。

若機器內有餐具籃，建議使用餐具分隔架以獲得最佳效果。請將所有大型（如鍋具、平底鍋、鍋蓋、盤子、碗等）與重油污的餐具放置於下層碗籃中。碗盤與餐具不應堆疊擺放。

警告： 請小心勿阻礙噴臂轉動。

警告： 裝載完餐具後，請確認不會妨礙洗劑盒的開啟。

5.1 擺放建議

放入餐具前，請先清除其上粗大的食物殘渣。請在裝滿碗籃後再啟動機器。

請勿過度裝載或將餐具放在錯誤的籃層中。

警告:為避免受傷，請將長柄或尖銳刀具的刀刃朝下放置，或水平放在籃架上。

高度可調式碗籃

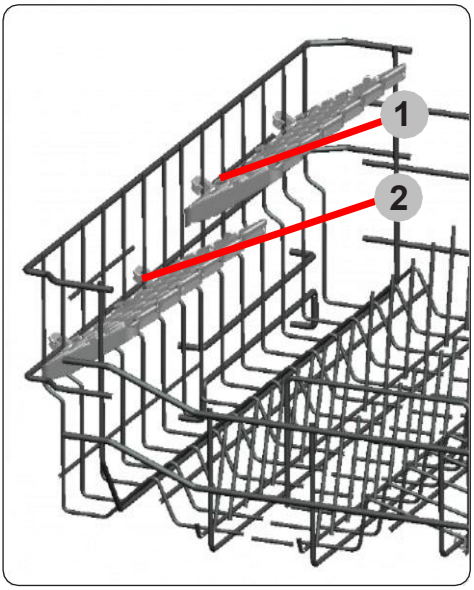

可調式碗籃使玻璃杯與杯子能上下靈活擺放。碗籃可調整至兩種不同高度。餐具與器皿亦可水平擺放於碗籃上。

兩段式可折疊碗架

可折疊碗架可讓大型物品（如鍋具和平底鍋）更容易放置。每一段碗架皆可單獨折疊。可向上抬起或向下折疊使用。

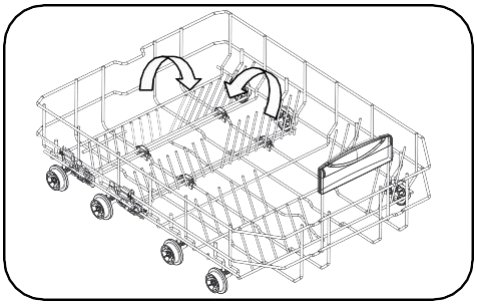

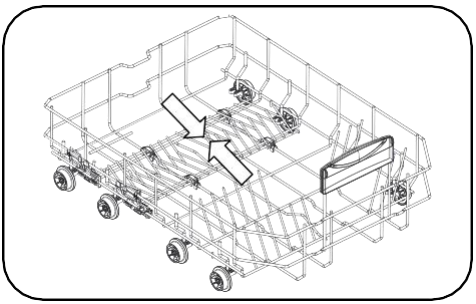

上層碗籃高度調整

轉動滑軌末端的限位夾至側邊以打開（如下圖所示），然後拉出並取下碗籃。變更輪子的安裝位置後，將碗籃重新安裝回滑軌，並確保限位夾已關閉。當上層碗籃調整至較高的位置時，下層碗籃可放置如鍋具等大型物品。

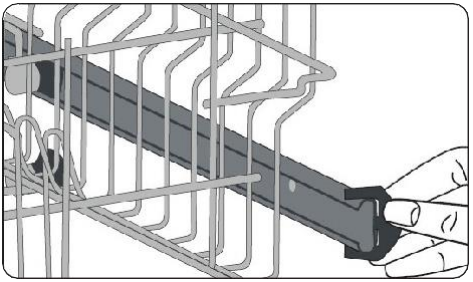

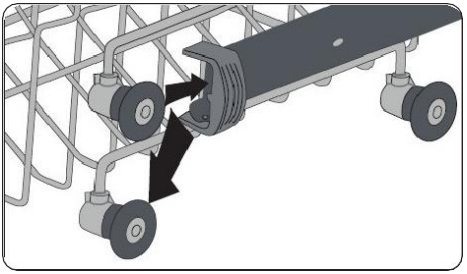

5.2 洗碗籃裝載方式

下層碗籃

上層碗籃

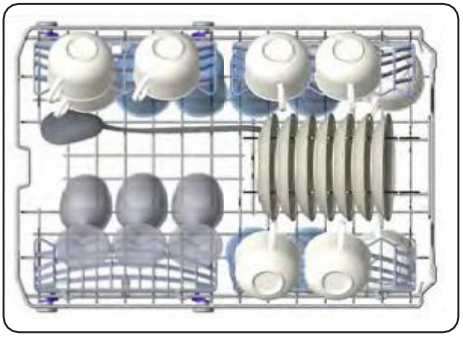

錯誤的裝載方式

錯誤的裝載可能導致清洗與烘乾效果不佳。請依照製造商建議的方法裝載，以確保良好的洗淨效果。

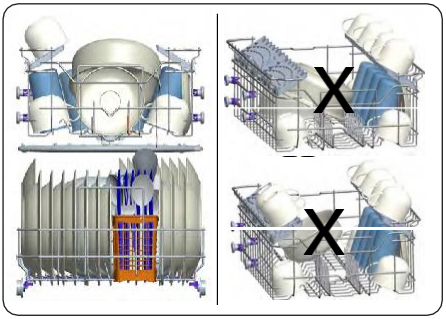

6 洗程表

洗程		洗程時間(分鐘)	洗程說明
P1	經濟節能	03:59	適用於日常使用、一般髒污的餐具之標準洗程，具備節能與節水效果
P2	智能洗程 50°C-70°C	02:53 - 02:10	重度髒污餐具適用自動洗程。
P3	蒸氣洗程	03:48	適用於嚴重髒污的餐具，使用蒸氣進行有效清潔。
P4	快洗 65°C	01:10	日常使用、一般髒污餐具適用之快速洗程。
P5	精緻 40°C	01:39	輕度髒污與精緻餐具適用。
P6	超快洗 40°C	00:45	輕度髒污餐具與快速清洗需求適用。
P7	自清功能 (按2下精緻洗程鍵)	01:39	移除餐具進行機器的清潔程序。

洗程時間可能會依餐具數量、自來水壓、水溫、室溫及所選加強功能而有所變化

- 僅於短洗程中使用粉狀洗劑。
- 短洗程不含烘乾步驟。
- 為輔助烘乾效果，建議洗程結束後稍微打開洗碗機門，或啟動自動開門功能。
- 若您的機型配有濁度感應器，將配備自動洗程以取代強力洗程。
- 蒸氣洗程溫度高、蒸氣量大，機門自動開啟時將有熱蒸氣瞬間排出，避免增加燙傷風險或影響櫥櫃結構，此洗程下「自動開門」功能將停用，建議洗程結束後靜待約30分鐘再手動開啟機門。

7 控制面板

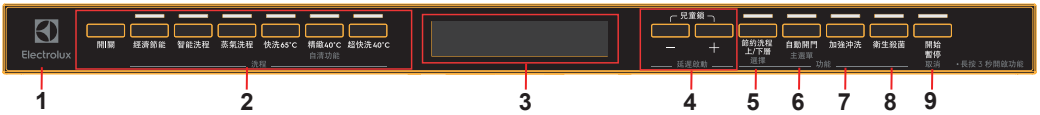

1. 開/關鍵
2. 洗程鍵
3. 顯示螢幕
4. 延遲啟動鍵
5. 節約洗程 上/下層
6. 自動開門鍵
7. 加強沖洗鍵
8. 衛生殺菌鍵
9. 開始/暫停鍵

10. 機器自清指示燈
11. 軟化鹽指示燈
12. 光潔劑指示燈
13. 清潔完成指示燈
14. 兒童鎖指示燈
15. 洗碗碇指示燈
16. 延遲啟動指示燈
17. 上層碗籃指示燈
18. 下層碗籃指示燈
19. 洗程時間指示燈

1. 開/關鍵

按下開 / 關鍵以開啟機器。.

2. 洗程按鍵

按下程序選擇鍵以選擇適合您餐具的洗程。各洗程的詳細資訊請參考「洗程表」章節。

3. 顯示螢幕

顯示所選洗程的總時間，以及運作期間的剩餘時間。

4. 延遲啟動鍵

按下延遲啟動鍵可延後洗程開始時間，最長可延遲 24 小時。按一次「+」鍵可延後 1 小時，持續按壓則可增加延遲時間；

按「–」鍵可減少延遲時間。然後請按下「開始 / 暫停」鍵（9）以啟動延遲洗程。若在設定延遲時間後關閉機器，延遲設定將被取消。

5. 節約洗程 上/下層

透過本機的節約洗程功能，您可縮短所選程序的時間，並透過僅使用部分電力與水量來減少能源與用水消耗。

當您按下節約洗程按鍵時，螢幕上將依據所選模式顯示對應的指示燈：按一次，顯示上層碗籃指示燈；按兩次，顯示下層碗籃指示燈；按第三次，顯示上下層碗籃指示燈；按第四次，所有半載指示燈將熄滅。若選擇節約洗程，半載鍵的指示燈也會亮起。

6. 自動開門鍵

選擇自動開門功能後，洗程結束時機器門將自動打開以提高烘乾效率。此功能也可透過較低溫度運作來節省能源。自動開門指示燈將亮起。

7. 加強沖洗鍵

選擇「加強沖洗」後，會在選定洗程中額外增加清洗與沖洗步驟，讓您的餐具更潔淨且更具光澤。加強沖洗指示燈將亮起。

8. 衛生殺菌鍵

按下衛生殺菌鍵可提升洗程溫度，以達到更高的衛生洗淨效果。加強衛生指示燈將亮起。

9. 開始/暫停鍵

按下啟動 / 暫停鍵以啟動洗程，啟動 / 暫停指示燈將會亮起。當機器門關上後，洗程將開始執行。若在洗程進行中開啟機門，程序將會暫停。之後若直接關上機門但未按下啟動 / 暫停鍵，洗程將會從中斷處繼續進行。

10. 機器自清指示燈

自清洗程用於清洗洗碗機內部。請勿放入任何餐具執行此程序。此功能可去除殘留的污漬、異味、白斑與其他髒污。按兩次精緻洗程鍵即可選擇自清洗程，選取後機器自清指示燈將亮起。

11. 軟化鹽指示燈

當軟化鹽不足時，指示燈將亮起，提醒您補充鹽盒。

12. 光潔劑指示燈

當光潔劑不足時，指示燈將亮起，提醒您補充光潔劑。

13. 清潔完成指示燈

當洗程完成後，結束指示燈將亮起，蜂鳴器將啟動。蜂鳴器會在 0、5、10 和 15 分鐘時各響 5 次，共響 4 輪

14. 兒童鎖指示燈

同時按住兩個延遲啟動按鍵（4）3 秒可啟用或解除兒童鎖。啟用後兒童鎖指示燈會亮起，螢幕顯示「CL1」；解除時顯示「CL0」

15. 洗碗碇指示燈

若使用含有鹽分、光亮劑或其他添加劑的複合式洗劑，請選擇「洗碗錠」功能。此功能一經選擇，指示燈將持續亮起。

16. 延遲啟動指示燈

若洗程設定為延遲啟動，延遲指示燈將亮起。

17. 上層碗籃指示燈

若僅有上層碗籃放置餐具，可選擇上層半載功能，選擇後指示燈將亮起。

18. 下層碗籃指示燈

若僅有下層碗籃放置餐具，可選擇下層半載功能，選擇後指示燈將亮起。

19. 洗程時間指示燈

透過程序時間顯示器可查看洗程剩餘時間。

更換洗程

打開機門，按下啟動 / 暫停鍵（9）；透過洗程按鍵（2）選擇新的洗程；選定後再次按下啟動 / 暫停鍵（9）。關上機門後，新選擇的洗程將會從原先中斷處開始執行。注意:為避免濺水，欲終止洗程時請先微開機門再完全開啟。

取消洗程

若需取消進行中的洗程，請依下列步驟操作：打開機門，螢幕上將顯示當前選定洗程。按住啟動 / 暫停鍵（9）3 秒，螢幕顯示「0:01」。關上機門後，排水程序將執行 30 秒。洗程取消後，蜂鳴器將響 5 次。

關閉機器

當洗程完成後，螢幕將顯示「0」，蜂鳴器也會響 5 次。接著您可按下開 / 關鍵關閉機器。請記得拔除插頭並關閉進水龍頭。.

注意：請勿在洗程完成前打開機門
注意：若洗程執行中機門被打開或斷電，當機門再次關閉或電源恢復後，洗程將繼續進行。
注意：若在烘乾階段斷電，洗程將結束，機器將待命準備下一次洗程設定。

主選單設定

長按自動開門鍵（6）三秒以進入主選單。首先會顯示水硬度設定（例如：SL3）。按延遲啟動按鍵（4）以切換選單項目。接著，按下節約洗程鍵（5）以進入欲調整的設定等級。此時螢幕顯示（3）會閃爍，表示可透過延遲啟動按鍵（4）變更設定。使用延遲啟動按鍵（4）設定新等級後，按節約洗程鍵（5）以儲存新的等級。隨後，顯示螢幕（3）將恆亮，表示該設定等級已儲存。您可以依相同步驟調整其他設定，或長按自動開門鍵（6）三秒，或重新開關機以離開選單。

項目	設定	選項	設定內容
1	水質硬度	SL1	設定水質硬度
		SL2	
		SL3*	
		SL4	
		SL5	
		SL6	
2	設定光潔劑份數	r:1	設定光潔劑份數
		r:2	
		r:3	
		r:4*	
		r:5	
3	蜂鳴聲音量	b:0	設定蜂鳴聲音量
		b:1	
		b:2	
		b:3*	
4	啟動洗程	LP0*	設定當機器開機時預設啟動的洗程。
		LP1	
5	洗碗錠	A:0*	設定洗碗錠
		A:1	
6	節能模式	SP0	設定節能模式
		SP1*	
		SP2	
7	原廠設定	FS0*	恢復原廠設定
		FS1	

*原廠設定

1.水質硬度

若要更改水硬度設定，請參考「4.7 水硬度設定」章節。

2.光潔劑

若要更改光亮劑設定，請參考「4.12 填充光潔劑與設定」章節。

3.蜂鳴聲音量

若要調整蜂鳴聲音量，請進入「主選單設定」。「b:3」為最大音量等級，「b:0」則表示完全靜音，關閉所有提示音。

4. 啟動洗程

若要設定每次開機時預設的洗程，請進入「主選單設定」。選擇「LP0」時，機器開機後會自動設定為 Eco 節能洗程。
選擇「LP1」時，機器開機後會自動載入上一次使用的洗程與附加選項。

5. 洗碗錠

若要調整洗碗錠設定，請進入「主選單設定」。設定為「A:0」時，洗碗錠功能關閉。設定為「A:1」時，啟用洗碗錠模式，洗碗錠指示燈（15）會亮起。當洗碗錠模式一經啟用，若未手動取消，此功能將會持續開啟。

6. 節能模式

若要調整洗碗錠設定，請進入「主選單設定」。設定為「A:0」時，洗碗錠功能關閉。設定為「A:1」時，啟用洗碗錠模式，洗碗錠指示燈（15）會亮起。
當洗碗錠模式一經啟用，若未手動取消，此功能將會持續開啟。

7. 原廠設定

若要將所有設定恢復為原廠預設值，請進入「主選單設定」，將設定等級調整為「FS1」。

8 清潔與維護

清潔您的洗碗機對於維持機器的使用壽命至關重要。請確保正確設定軟水器（如有配備），並使用正確劑量的洗滌劑，以避免水垢累積。當軟化鹽燈亮起時，請補充軟化鹽。油漬與水垢可能會隨時間在洗碗機內部累積。若發生此情況：

- 將洗滌劑加入洗劑盒中，但請勿放入任何餐具。選擇一個高溫洗程並空機運轉。若仍無法徹底清潔洗碗機，請使用專為洗碗機設計的清潔劑。
- 為延長洗碗機使用壽命，建議每月定期清潔一次。
- 請定期用濕布擦拭機門密封圈，以去除累積的殘渣或異物。

8.1 濾網

請至少每週清潔一次濾網與噴水臂。若在粗濾網與細濾網上有食物殘渣或異物，請將其取下並以清水徹底清洗乾淨。

a) 細濾網 **b)** 粗濾網

c)金屬濾網

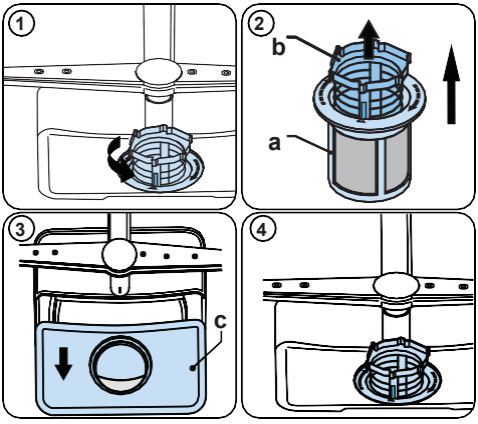

若要拆除並清潔濾網組合，請將其逆時針旋轉並向上提起取出（1）。將粗濾網從微濾網中拉出（2），然後再拉出並取下金屬濾網（3）。使用大量清水沖洗濾網，直到清除所有殘留物。清潔後請重新組裝濾網，將濾網插入並順時針旋轉固定（4）。

- 請勿在未安裝濾網的情況下使用洗碗機。
- 濾網安裝不正確會降低洗淨效能。
- 清潔的濾網對機器的正常運作至關重要。

8.2 噴水臂

請確保噴水孔未堵塞，且無任何食物殘渣或異物卡住在噴水臂上。若發現堵塞，請將噴水臂拆下並以清水清潔。若要拆除上噴水臂，請順時針轉動固定螺帽並將其向下拉出。重新安裝時，請確認螺帽已妥善鎖緊。

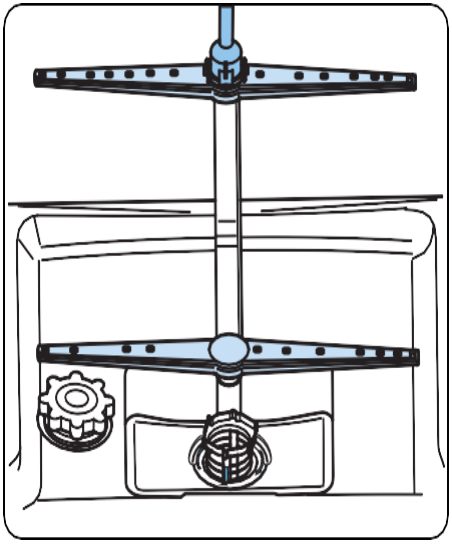

8.3 排水

未被濾網攔截的大型食物殘渣或異物可能會堵塞排水泵浦，導致洗滌用水滯留在濾網上方。

⚠ 警告：有割傷風險！

清潔排水泵浦時，請注意不要被破碎玻璃或尖銳物品割傷。

若發生此情況，請依照下列步驟操作:

1.請務必先將機器與電源斷開。

2.取出所有碗籃。

3.拆下濾網組。

4.將積水舀出，必要時可使用海綿吸乾。

5.檢查泵浦區域並移除任何異物。

6.重新安裝濾網。

7.將碗籃放回機器內。

9 疑難排解

故障	潛在原因	疑難排解
洗程沒有啟動	您的洗碗機尚未插上電源。	請將洗碗機插上電源插座。
	您的洗碗機尚未開機。	請按下「開/關」鍵啟動洗碗機。
	保險絲燒斷。	請檢查家中電源的保險絲。
	進水龍頭未開啟。	請開啟進水龍頭。
	洗碗機的門未關閉。	請關緊洗碗機的門。
	進水管或機器內部濾網阻塞。	請檢查進水管與機器內部的濾網，並確保無阻塞情形。
機器內部有積水。	排水軟管堵塞或扭曲。	請檢查排水軟管，並清潔或理順扭曲部分。
	濾網堵塞。	請清潔濾網。
	洗程尚未完成。	請等待洗程結束。
洗程中機器停止運作。	停電。	請檢查電源供應。
	進水異常。	請檢查水龍頭是否打開。
洗程中出現震動或撞擊聲音。	噴水臂撞到下層碗籃內的餐具。	請移動或取出阻礙噴水臂的物品。
餐具上殘留部分食物殘渣。	餐具擺放不當，水柱無法有效噴灑至所有餐具表面。	請勿過度裝載碗籃。
	餐具相互傾斜堆疊。	請依照「洗碗籃裝載方式」章節中的建議擺放餐具。
	洗劑使用量不足。	請依照洗程建議表使用正確劑量的洗碗機專用洗劑。.
	選擇了不適合的洗程。	請依照洗程建議表選擇最合適的洗程。
	噴水臂孔洞被食物殘渣堵塞。	請使用細小工具清潔噴水臂上的孔洞。
	濾網或排水幫浦堵塞，或濾網未正確安裝。	請檢查排水管與濾網是否正確安裝並保持清潔。

故障	潛在原因	疑難排解
餐具上有白色殘漬。	洗劑使用量不足。	請依照洗程建議表使用正確劑量的洗碗機專用洗劑。
	光潔劑用量及 / 或軟水設定過低。	請提高光潔劑用量及 / 或軟水設定等級。
	水質硬度過高。	請提高軟水設定等級並補充軟化鹽。
	鹽盒蓋未正確關閉。	請確認鹽盒蓋已正確鎖緊。
餐具無法乾燥。	未選擇具備烘乾功能的洗程。	請選擇具烘乾階段的洗程。
	光潔劑用量設定過低。	請提高光潔劑用量設定。
餐具有鏽斑。	餐具不符合不鏽鋼材質品質要求。	請僅使用標示可用於洗碗機的餐具。
	洗程用水中含鹽量過高。	請依照水硬度設定表調整軟水器設定。
	鹽盒蓋未正確關閉。	請確認鹽盒蓋已正確鎖緊。
	加鹽時鹽撒出過多。	加鹽時請使用漏斗，避免鹽溢出。
	接地不良。	請立即聯繫合格電工檢查接地情況。
洗劑殘留在洗劑盒中。	加洗劑時洗劑盒內部潮濕。	請確認洗劑盒保持乾燥後再添加洗劑。

自動故障警告與對應處理方式

錯誤代碼	潛在原因	建議處理方式
FF	進水系統異常	確認進水水龍頭已開啟且水流正常。
		將進水管從水龍頭卸下並清潔過濾網。
		若錯誤持續出現，請聯繫客服報修。
F5	壓力系統異常	請聯繫客服報修。
F3	持續進水異常	關閉水龍頭並聯繫客服報修。
F2	排水異常	檢查排水管與過濾器是否堵塞。
		取消當前行程。
		若錯誤持續，請聯繫客服報修
F8	加熱器異常	請聯繫客服報修。
F1	溢水異常	拔掉機器的插頭，並關閉水龍頭。
		請聯繫客服報修。
FE	電子控制板故障	請聯繫客服報修。
F7	過熱異常	請聯繫客服報修。
F9	分流器位置錯誤	請聯繫客服報修。
F6	加熱器感測器異常	請聯繫客服報修。
HI	電壓過高	請聯繫客服報修。
LO	電壓過低	請聯繫客服報修。

安裝與維修作業應始終由授權服務人員執行，以避免可能的風險。若由非授權人員進行操作所導致的損害，製造商將不承擔任何責任。維修僅可由技術人員執行。若需更換零件，請確保僅使用原廠零件。不當的維修或使用非原廠零件可能導致嚴重損害，並對使用者造成重大風險。

52576668